Morsö „3116“

Technische Daten:
NW-Leistung 5,0 kW
Rauchrohrabgang D: 12 cm
Gewicht 110 kg

Maße:
Breite: 51 cm
Tiefe: 44 cm
Höhe: 73 cm

Beschreibung:
Die Morsø 3100-Serie führt die besten Eigenschaften des klassischen Designs von Morsø, aber sie hat neue Formen erhalten und ist nach den modernsten Verbrennungsprinzipien konstruiert worden.
Die Öfen von die Morsø 3100 Serie sind mit Rüttelrost, Aschefach und Ascheschublade ausgestattet, was die Beseitigung der Asche und Reinigung des Ofens vereinfacht. Sie sind nach den neuesten Verbrennungsprinzipien mit tertiärer Luftzufuhr konstruiert, die strengsten Umweltanforderungen entsprechen. Ein 3100 Ofen kann mit Holz und Briketts angeheizt werden und ist für Wohnflächen von 45 bis 120 m² geeignet.

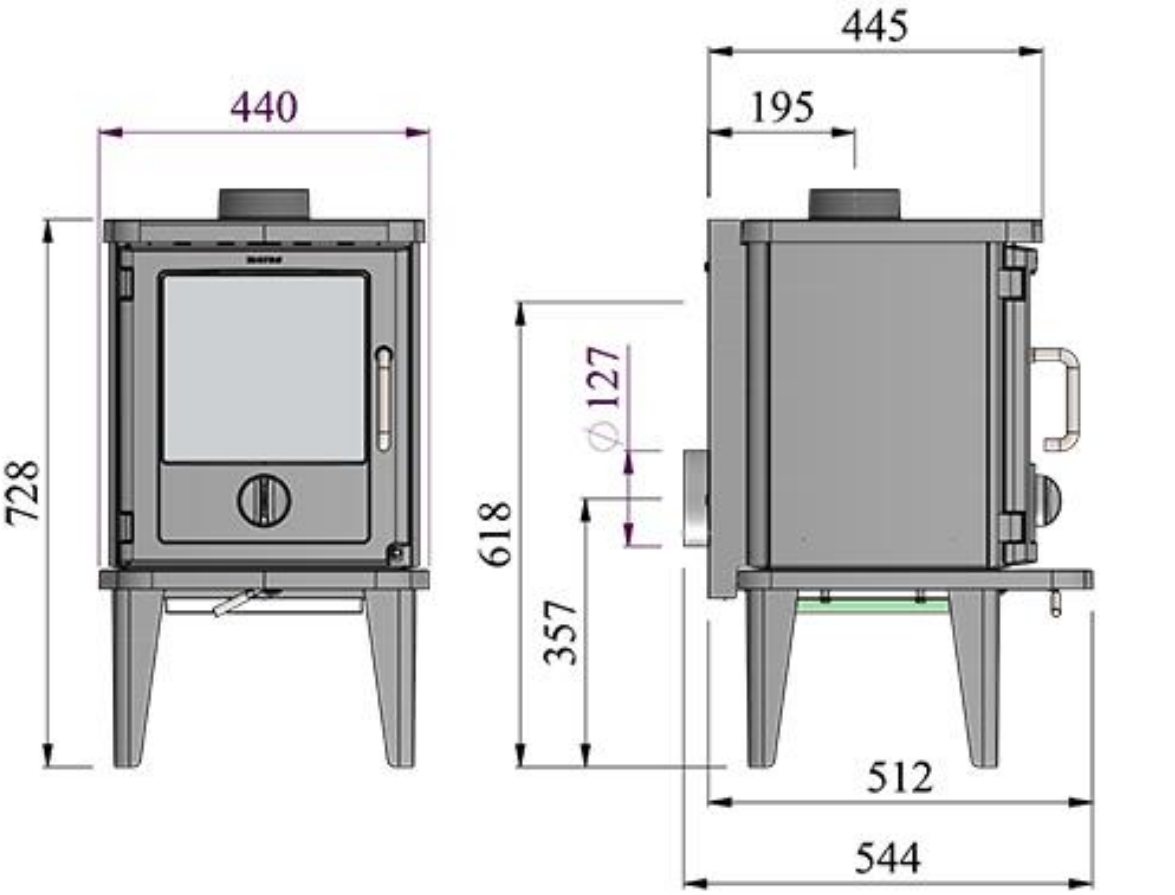

E. FESSLER
E. Fessler GesmbH & Co KG
Mozartgasse 3, 1040 Wien
Tel: (01) 505 84 99
Fax: (01) 505 84 99-10
office@fessler-kamine.at
www.fessler-kamine.at